天窗系统(2)

SD816-2

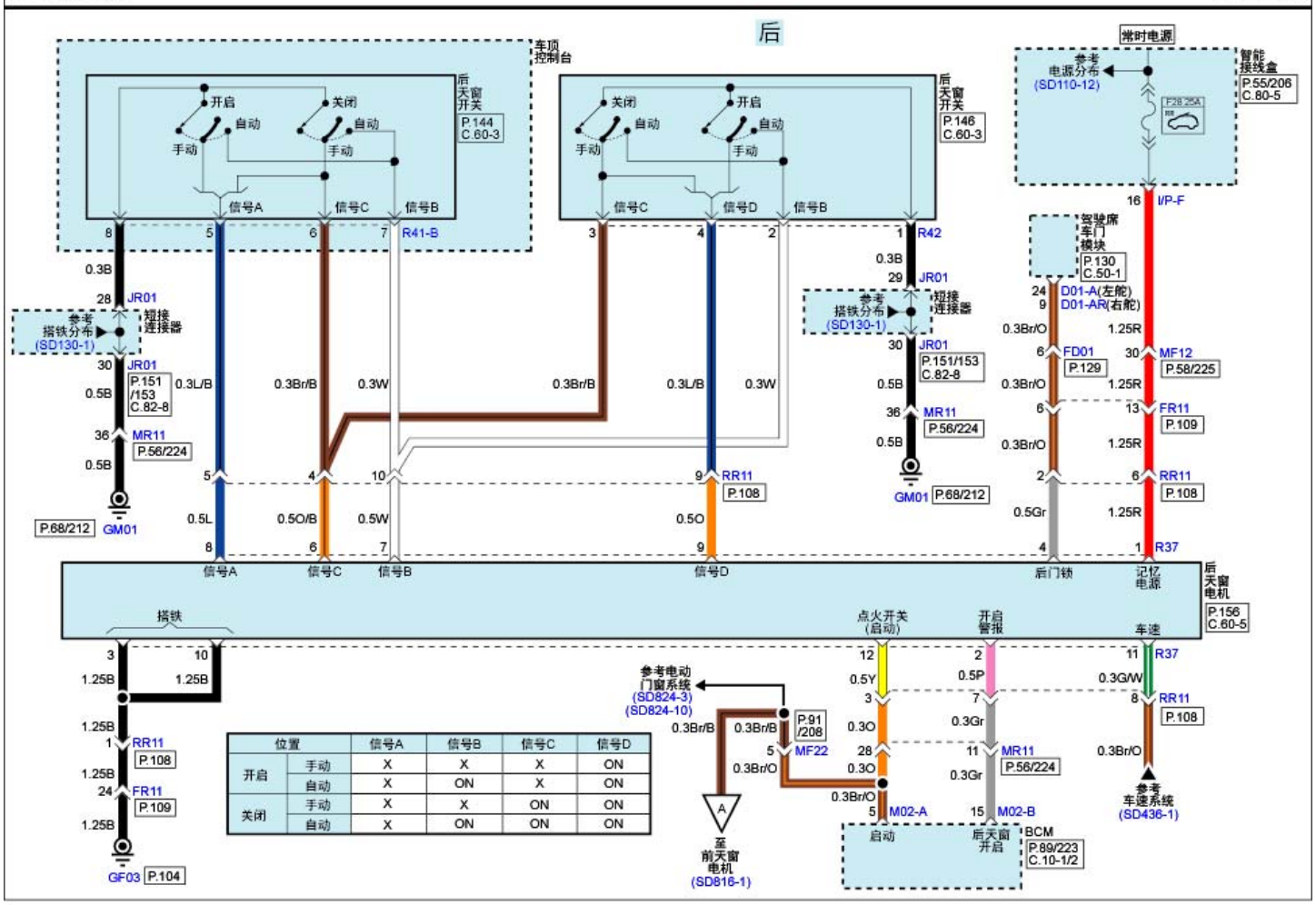

位置		信号A	信号B	信号C	信号D
开启	手动	X	X	X	ON
	自动	X	ON	X	ON
关闭	手动	X	X	ON	ON
	自动	X	ON	ON	ON